SFB型 片流れ型：基本寸法図（ビニトップ屋根仕様）

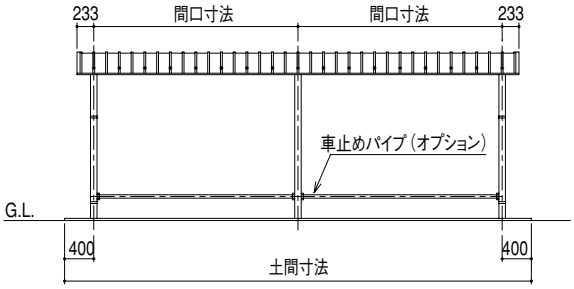

正面図

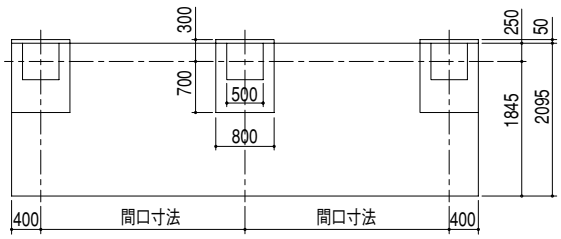

基礎伏せ図

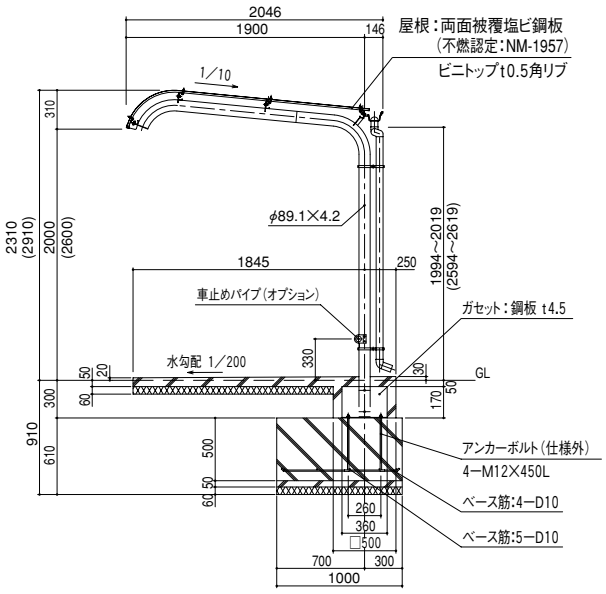

矩計図

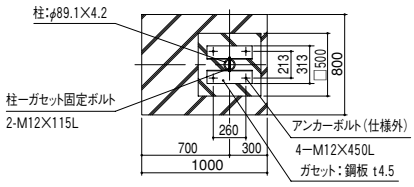

基礎部平面図

SFBW型 背合せ型：基本寸法図（ビニトップ屋根仕様）

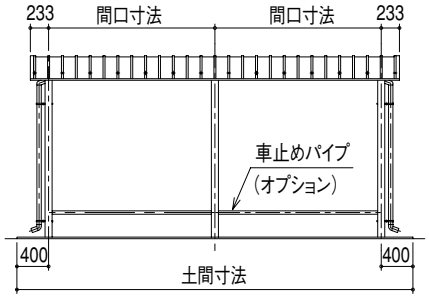

正面図

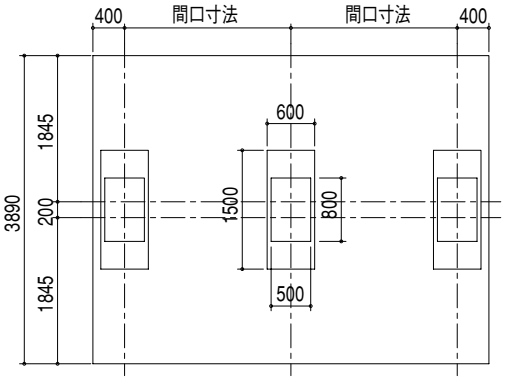

基礎伏せ図

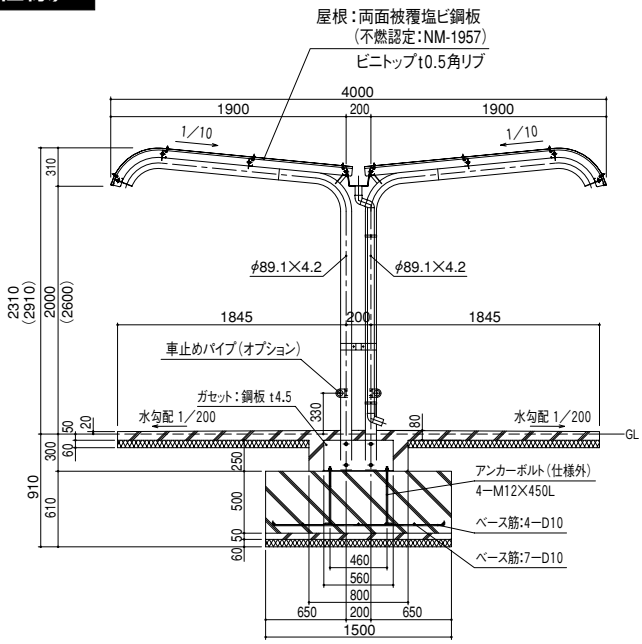

矩計図

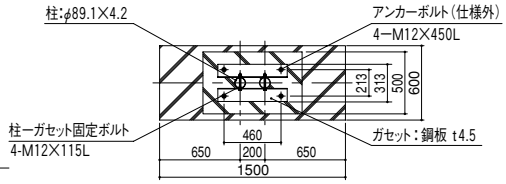

基礎部平面図

屋根・化粧色見本

ビニトップ	ビニトップ	カラーアルミ
ダークブラウン	グレー	ダークブラウン